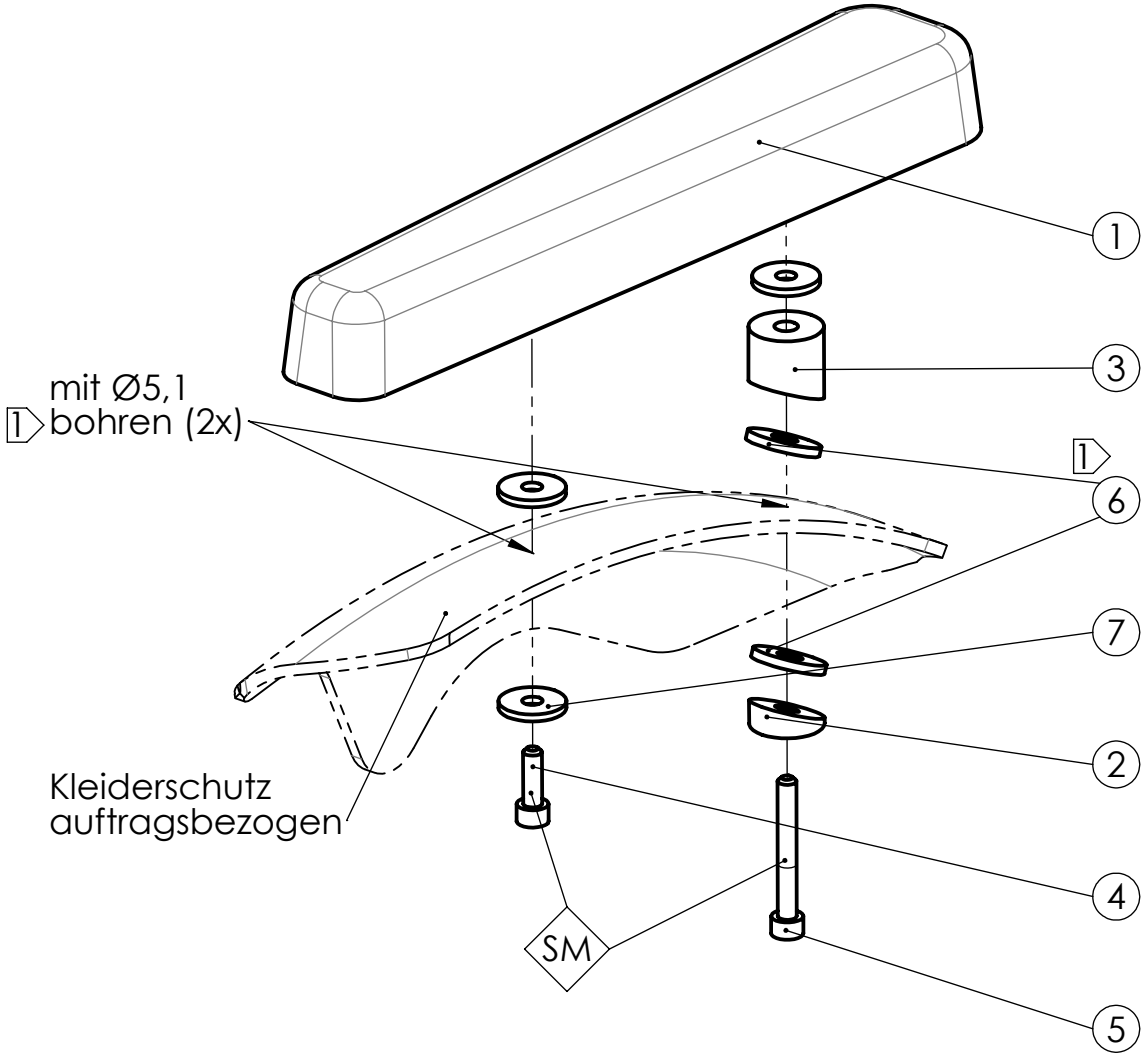

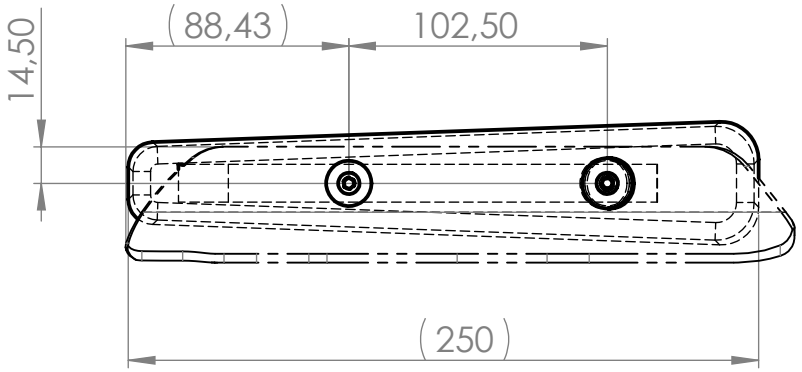

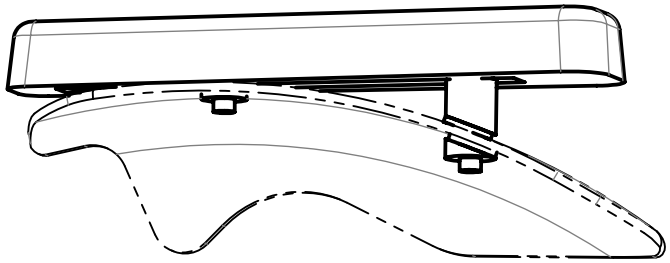

Pos.	Stk.	Artikelnummer	Zeichnungsnummer	Bezeichnung
1	1	X3000400011	.	Armauflage aus PU-Schaum schwarz
2	1	1000403153	Z 1000 403 153	Adapterteil [8mm]
3	1	1000403152	Z 1000 403 152	Adapterteil [22mm]
4	1	C0476205016-01	Galvanisch verzinkt	Zylinderschraube ISO4762-M5x16
5	1	C0476205040-01	Galvanisch verzinkt	Zylinderschraube ISO4762-M5x40
6	2	1000400152	Z 1000 400 152	Distanzstück TM Ø20x2,5 schwarz
7	3	C0709405000-01	Galvanisch verzinkt	Scheibe ISO7094-5

Toleranzen ISO 2768-m	
>0,5-6	±0,1
>6-30	±0,2
>30-120	±0,3
>120-315	±0,5

Werkstückkanten ISO 13715: -0,2 / +0,4

Oberflächenbehandlung: .

	Datum	Name
bearb.	06.10.2015	SM/LK
gepr.	07.10.2015	SM/LK

Zust.	Änderung	Datum	Name
.	.	.	.
.	.	.	.
.	.	.	.
1	20161007_00/Pos.6/Text	18.08.26	JS/LK

PROACTIV
Reha Technik
Im Hofstätt 11
D-72359 Dotternhausen
Tel.:07427/9480-0
Fax:07427/948025

Oberfläche [mm²] . Gewicht [g] 777.78

Werkstoff: .

Maßstab: 1:2

Benennung: Armauflage 25cm 7000400016 .

Zeichnungsnummer: Z 7000 400 016

P:\06 PR\06_04 PJ\000\400\

Ers. für | Ers. durch | BL. 1 / 1